COM 109

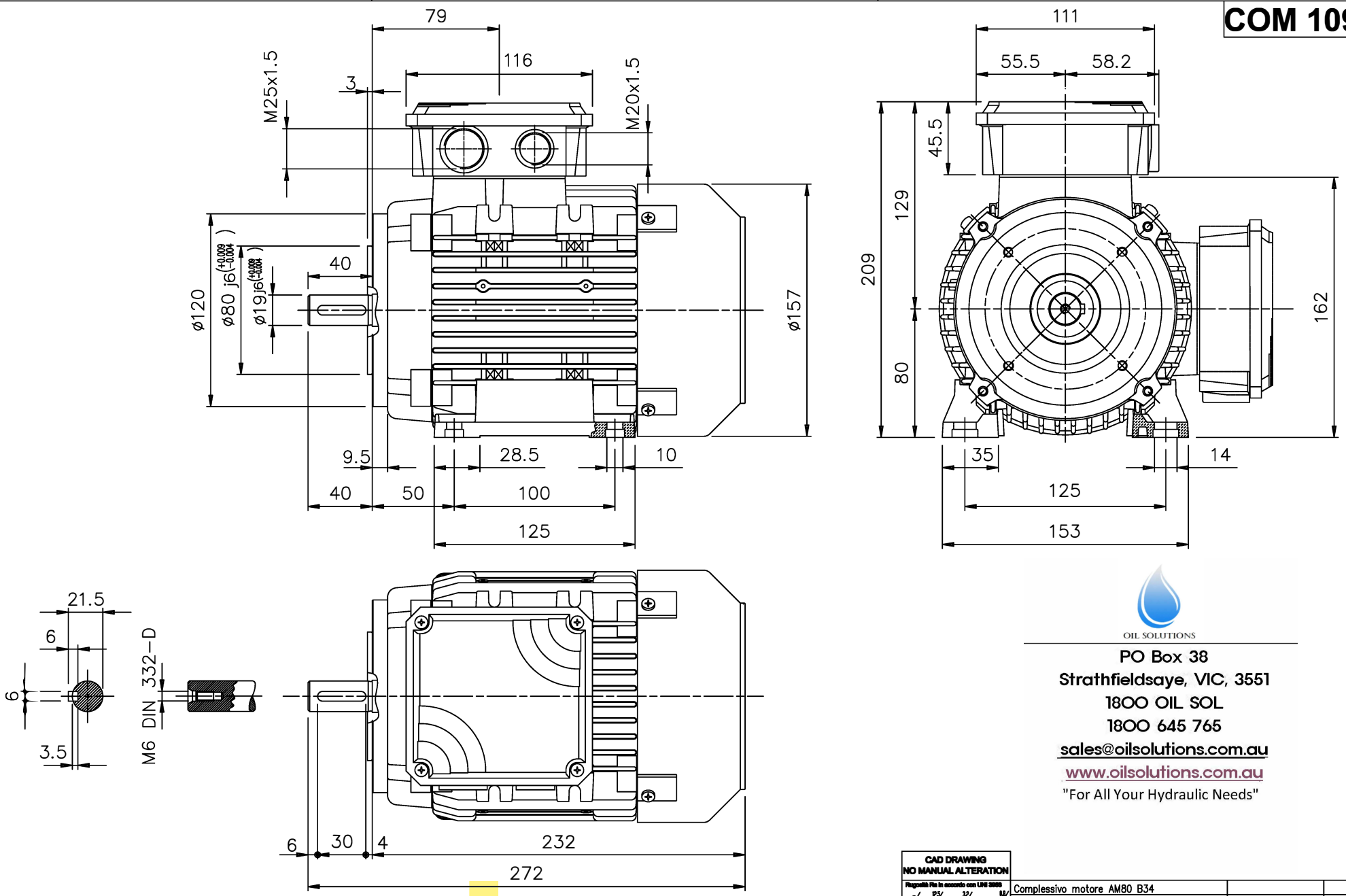

OIL SOLUTIONS

PO Box 38
Strathfieldsaye, VIC, 3551
1800 OIL SOL
1800 645 765
sales@oilsolutions.com.au
www.oilsolutions.com.au
"For All Your Hydraulic Needs"

CAD DRAWING
NO MANUAL ALTERATION

Rugosità Ra in accordo con UNI 3963

Senza specifiche indicazioni tutti gli angoli si intendono smussi con smusso o arrotondamento di 0,5 mm

Quote senza indicazione di tolleranza gradoc ISO2768-mK in accordo con EN 22768-1/2

Complessivo motore AM80 B34

DENOMINAZIONE | MATERIALE | PESO

RIC. DA | AL DIS. CLIENTE | N. DIS. INTERNO COM 00109

CODICE | CLIENTE Lafert | FOGLIO | REVISIONE 03

LAFERTMOTORS | SCALA 1:1.5 | FORMATO A2 | DIS. Serafin Carlo | CONTR. Borin Walter | DATA EMISSIONE 27/07/00

La LAFERT S.p.A. si riserva a termini di legge la proprietà del presente disegno con divieto di riprodurlo o comunicarlo a terzi senza sua autorizzazione